# PŁYTA STROPOWA Pł-4 BUDYNKU NR2
(nad II piętrem)
*skala 1:50*

## PRZEKRÓJ A - A
skala 1:20

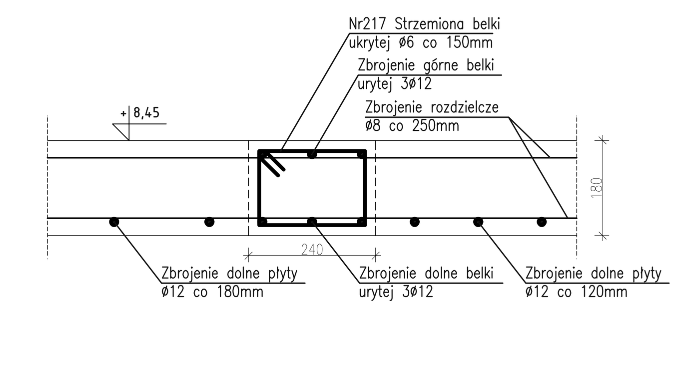


ZBR. NAROŻY PŁYTY KRZYŻOWO ZBROJONEJ
ZBROJENIE DOŁEM - 4SZT
Nr223 10ø12 l=90÷2250 s=240
90÷2250

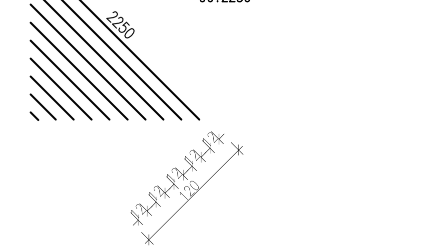

zbrojenie górą
zbrojenie dołem

## WYKAZ STALI ZBROJENIOWEJ

OMIS SC, ul.Kołobrzeska 8, 07-401 Ostrołęka
Obiekt: ZESPÓŁ ZABUDOWY MIESZKANIOWEJ WIELORODZINNEJ "NA SKARPIE"

| Nr | ø [mm] | Klasa stali | Sztuk | Kształt [mm] | Długość [mm] | Długość całkowita [m] ø6 | ø8 | ø12 |
|---|---|---|---|---|---|---|---|---|
| 201 | ø12 | A III-N | 500 | 200 / 960 / 140 | 1300 | | | 650 |
| 203 | ø12 | A III-N | 45 | 11100 | 11100 | | | 499.5 |
| 204 | ø12 | A III-N | 18 | 6100 | 6100 | | | 109.8 |
| 205 | ø12 | A III-N | 340 | 140 / 3020 / 140 | 3300 | | | 1122 |
| 207 | ø12 | A III-N | 74 | 7900 | 7900 | | | 584.6 |
| 208 | ø12 | A III-N | 84 | 10100 | 10100 | | | 848.4 |
| 211 | ø12 | A III-N | 233 | 5600 | 5600 | | | 1304.8 |
| 214 | ø12 | A III-N | 55 | 7800 | 7800 | | | 429 |
| 215 | ø12 | A III-N | 98 | 140 / 2020 / 140 | 2300 | | | 225.4 |
| 217 | ø6 | A III-N | 392 | 50 / 200 / 140 | 780 | 305.76 | | |
| 218 | ø12 | A III-N | 45 | 3400 | 3400 | | | 153 |
| 219 | ø8 | A III-N | 284 | 12000 | 12000 | | 3408 | |
| 220 | ø12 | A III-N | 22 | 12000 | 12000 | | | 264 |
| 222 | ø12 | A III-N | 48 | 1800 | 1800 | | | 86.4 |
| 223 | ø12 | A III-N | 40 | l=90÷2250 skok=240 90÷2250 | śr.1170 | | | 46.8 |
| Długość ogółem [m] | | | | | | 305.76 | 3408 | 6323.7 |
| Ciężar 1mb [kg] | | | | | | 0.222 | 0.395 | 0.888 |
| Ciężar ogółem [kg] | | | | | | 67.9 | 1346.2 | 5615.4 |
| Ciężar wg klas stali [kg] | | | | | | | (A III-N) | 7029.5 |
| Ciężar razem [kg] | | | | | | | | 7029.5 |

Stal zbrojeniowa: A-IIIN (B500SP)
Beton: B30 (C25/30),
Otulenie zbrojenia głównego: 25 mm.

UWAGI:
1. Grubość płyty: 18cm, grubość płyty balkonowej 13cm,
2. Rzędne wierzchu płyt: +8,45,
3. Otwory i przejścia instalacyjne zweryfikować wg. proj. branżowych,
4. Krawędzie otworów wzmocnić obwodowo prętami ø12 wg. rys, z pręta nr220, a pręty trafiające na otwór przeciąć,
5. Stojaki dystansowe w ilości 4 szt./m²,
6. Rysunek rozpatrywać łącznie z rys. zbrojeniowymi elementów powiązanych ze stropem,
7. Zbrojenie rozdzielcze wykonać z prętów ø8co250mm z pręta nr219,


OMIS SC
OMIS SC Wiesław Szczepkowski, ul. Kołobrzeska 8, 07-401 Ostrołęka, tel./fax: +48 (29) 769 10 55, omis@omis.pl, NIP: 758 105 05 16, REGON: 550705358
Oddział przy Stora Enso SA, ul. Armii WP 21, 07-401 Ostrołęka, tel./fax: +48 (29) 764 03 07, intercell@omis.pl
www.omis.pl


| | | |
|---|---|---|
| Inwestor: | WYSZKOWSKIE TOWARZYSTWO BUDOWNICTWA SPOŁECZNEGO SP. Z O.O. ul. KOMUNALNA 1, 07-200 WYSZKÓW | Nr rys.: PW-B2-24 |
| Lokalizacja: | DZIAŁKI NR EWID. 4396/19, 4400/6, 4400/9, 4401/6, 4401/7, 4395/8 i 4395/10 POŁOŻONE PRZY UL. ŁĄCZNEJ W WYSZKOWIE | Branża: KONSTRUKCJA |
| Temat: | ZESPÓŁ ZABUDOWY MIESZKANIOWEJ WIELORODZINNEJ "NA SKARPIE" - BUDYNEK NR2 | |
| Nazwa rysunku: | PŁYTA STROPOWA Pł-4 BUDYNKU NR2 nad II piętrem | |
| | Imię i nazwisko, nr uprawnień | Podpis |
| Projektant: | mgr inż. TOMASZ WĄDOŁKOWSKI; MAZ/0247/PWOK/07 | |
| Asystent projektanta: | mgr inż. MIROSŁAW HUBA | |
| Sprawdzający: | mgr inż. GRZEGORZ JASINOWICZ; WAM/0028/PWOK/09 | |
| Ostrołęka | 18.01.2013 | skala 1:50 |